دی اریتور (هوازدا)

Deaerator

دی اریتور یا هوازدا بمنظور پیش گرم نمودن آب ورودی دیگ و حذف گاز های نامحلول اکسیژن و دی اکسید کربن مورد استفاده قرار می گیرد. در دیگ های بخار توصیه می گردد جهت جلوگیری از پدیده شوک حرارتی در بویلر ها همواره از وارد نمودن آب با دمای پایین به داخل دیگ پرهیز گردد زیرا این عمل علاوه بر کاهش راندمان و ظرفیت بخار دهی دیگ در اثر تماس متناوب آب سرد با سطوح گرم انتقال حرارت، از عمر لوله ها و کوره می کاهد. هم چنین از آنجا که اکسیژن محلول در آب همواره از عوامل خورنده سطوح انتقال حرارت در بویلر ها می باشد لذا توصیه می گردد با افزایش دمای آب ورودی به داخل دیگ از این اکسیژن کاسته شود. هر چه گاز دی اکسید کربن موجود در آب بیشتر شود PH آب دیگ کاسته شده و محیط خاصیت اسیدی پیدا می کند که این خود یکی از عوامل افزایش سرعت خوردگی در بویلر ها خواهد بود.

Deaerator is used to preheat the intake water of the boiler and to remove the insoluble gases of oxygen and carbon dioxide. In steam boilers it is recommended to avoid the introduction of low temperature water into the boiler to prevent the heat shock phenomenon in the boiler, as this, in addition to reducing the efficiency and steaming capacity of the boiler through intermittent cold water contact with hot surfaces Heat transfer reduces the life of pipes and furnaces. Also, since water-soluble oxygen is always corrosive to the levels of heat transfer in boilers, it is recommended to reduce this oxygen by increasing the temperature of the intake water into the boiler. The higher the carbon dioxide gas in the water, the PH boiler will be reduced and the environment will be acidic, which will be one of the factors that will increase the rate of corrosion in the boilers.

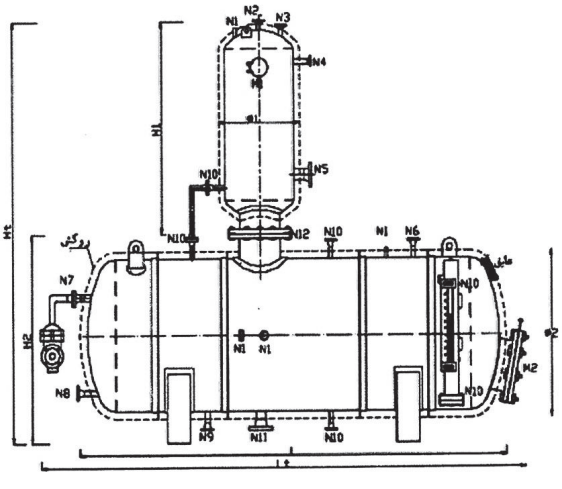

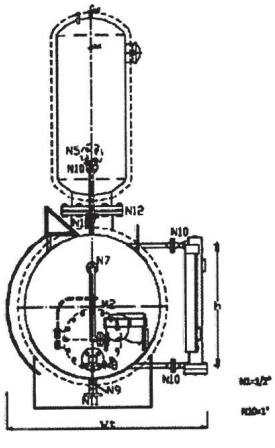

No.	Capacity (p/hr)	Tank Dimension (mm)				level Display	level Control	Output	Discharge	Temp Control	Temp Display	Condance Trap	Steam Entry	Pressure Display	Vacume Breaker	CWater Entrance	Preheated Steam	Went	Over Flow	Chemical Injection	N(mm)	Tank typ	Turret typ
		L1	D1	D2	L1	N1	N2	N3	N4	N5	N6	N7	N8	N9	N10	N11	N12	N13	N14	N15			
KMDA-110	1100	1000	500	350	750	1/2	1	1	1/2	1/2	1/2	1/2	11/4	1/2	1/2	1	1	1/2	1/2	1/2	150	ST73	SS304
KMDA-110	2200	1250	600	350	750	1/2	1	1	1/2	1/2	1/2	1/2	2	1/2	1/2	1	1	1/2	1/2	1/2	150	ST73	SS304
KMDA-110	3300	1500	700	450	1000	1/2	1	11/4	1/2	1/2	1/2	1/2	2	1/2	1/2	11/4	1	1/2	1/2	1/2	200	ST73	SS304
KMDA-110	4400	1500	750	450	1000	1/2	1	11/4	1/2	1/2	1/2	1/2	21/2	1/2	1/2	11/4	11/4	1/2	3/4	1/2	200	ST73	SS304
KMDA-110	6600	1500	900	450	1000	1/2	1	11/2	1	1/2	1/2	1/2	3	1/2	1/2	11/2	11/4	1/2	3/4	1/2	300	ST73	SS304
KMDA-110	8800	2000	900	450	1000	1/2	1	11/2	1	1/2	1/2	3/4	4	1/2	1/2	11/2	11/2	1/2	3/4	1/2	300	ST73	SS304
KMDA-110	1100	200	1000	500	1000	1/2	1	11/2	1	1/2	1/2	3/4	4	1/2	1/2	11/2	11/2	1/2	1	1/2	350	ST73	SS304
KMDA-110	13200	2000	1100	500	1000	1/2	1	2	11/2	1/2	1/2	3/4	5	1/2	1/2	2	11/2	1/2	1	1/2	350	ST73	SS304
KMDA-110	15400	2000	1200	500	1000	1/2	1	2	11/2	1/2	1/2	3/4	5	1/2	1/2	2	2	1	1	1/2	350	ST73	SS304
KMDA-110	17600	2250	130	600	1000	1/2	1	2	11/2	1/2	1/2	3/4	5	1/2	1/2	2	2	1	11/2	1/2	400	ST73	SS304
KMDA-110	19800	2250	1300	600	1000	1/2	1	2	11/2	1/2	1/2	1	6	1/2	1/2	2	2	1	11/2	1/2	400	ST73	SS304
KMDA-110	22000	2500	1300	600	1000	1/2	1	21/2	11/2	1/2	1/2	1	6	1/2	1/2	21/2	2	1	11/2	1/2	400	ST73	SS304
KMDA-110	26000	2500	1400	650	1000	1/2	1	21/2	11/2	1/2	1/2	1	6	1/2	1/2	21/2	2	1	11/2	1/2	400	ST73	SS304
KMDA-110	30800	3000	1400	650	1250	1/2	1	21/2	2	1/2	1/2	1	8	1/2	1/2	21/2	21/2	1	2	1/2	450	ST73	SS304
KMDA-110	35200	3000	1500	650	1250	1/2	1	21/2	2	1/2	1/2	11/4	8	1/2	1/2	21/2	21/2	1	2	1/2	450	ST73	SS304
KMDA-110	39600	3000	1600	700	1250	1/2	1	21/2	2	1/2	1/2	11/4	8	1/2	1/2	21/2	21/2	1	2	1/2	450	ST73	SS304
KMDA-110	44000	3000	1650	700	1250	1/2	1	21/2	2	1/2	1/2	11/4	8	1/2	1/2	21/2	21/2	1	2	1/2	450	ST73	SS304